Lemi Podo Gentlemen

Preisänderungen vorbehalten: Wir bitten um Ihr Verständnis, dass sich unsere Preise verändern können.

Einfach clever shoppen:
www.simonkeller.ch

Lemi Podo Gentlemen

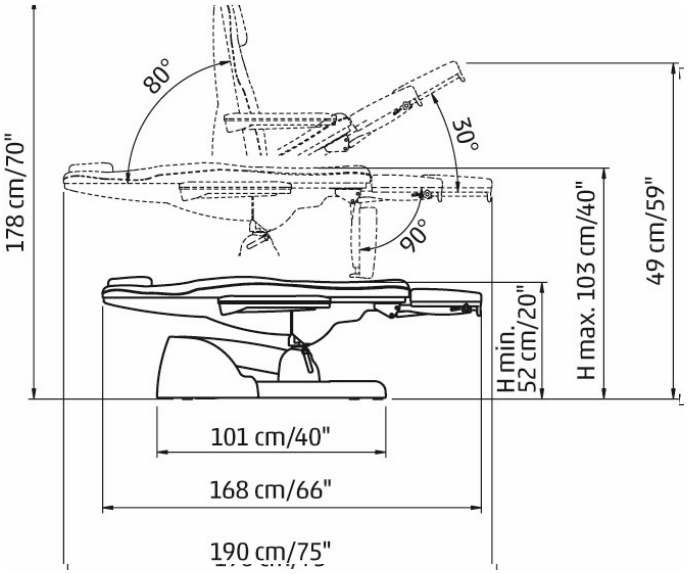

Der Lemi Podo Gentleman ist ein wahrer Gentleman, weil er Ihre Klienten ganz zuvorkommend tief unten abholt und ganz hoch hinaus bringt. Entwickelt für all jene, welche auch gerne im Stehen arbeiten oder einen Behandlungsstuhl mit einer maximalen Einstellungshöhe brauchen. Der Lemi Podo Gentleman lässt sich in einer Höhe von 52 cm bis 101 cm stufenlos einstellen. Mit dem Gentleman können Sie auch ganz schön hoch hinaus – die maximale Höhe der Beinstütze in gekippter Position beträgt 150 cm, was Ihnen erlaubt, auch einmal im Stehen ergonomisch perfekt arbeiten zu können. Er wurde mit 3 Qualitäts-Elektromotoren ausgestattet. Müheloses Verstellen der Höhe, der Rückenlehne sowie der Neigung des Stuhls sind somit möglich. Steuerung über mitgelieferten Fussschalter. Der Lemi Podo Gentleman hebt Klienten bis zu 200 kg Körpergewicht in die Höhe. Das Oberteil des Behandlungsstuhls wird aus einem Stück gefertigt und garantiert höchsten Komfort für Ihre Klienten. Das Nackenpolster lässt sich in der Höhe anpassen und das Sitzteil ist anatomisch perfekt geformt. In vielen verschiedenen Farben erhältlich!
Einstellungen, Funktion Höhe, Rückenteil sowie Sitzteil elektrisch.

Technische Daten

Länge	168 cm
Breite ohne Armauflagen	59 cm
Breite mit Armauflagen	78 cm
Höhenverstellung	52 – 101 cm
Beinteilverstellung	90° abklappbar
Belastbarkeit	bis 200 kg
Gewicht	76 kg
Sockelfarbe	grau

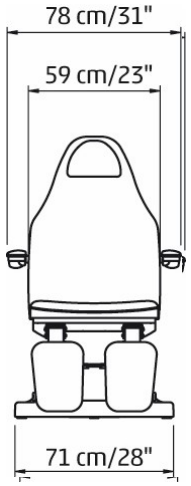

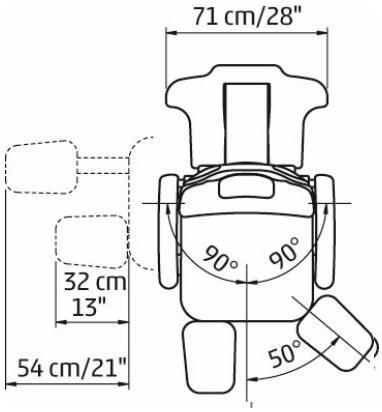

	Art.-Nr.	Preis
	042821	5'990.00

Zubehör (optional)		
042803	Option zweiteilige Beinauflage	350.00
042802	Ausgleichskissen	230.00
042824	Handbedienung	140.00
042741	Fusspedal kabellos	305.00
042762	Papierrollenhalter	65.00
042845	Laufrollen 2x gebremst, 2x ungebremst	90.00
042634	Aufpreis SPA PRESTIGE	350.00
042591	Sonderfarbe Stamskin	200.00
042559	Bestickung Logo	180.00
037454	Frottee Armlehnenbezug 2 Stk. weiss	35.15
037380	Frottee Liegenbezug Podo 120 x 60 cm weiss	69.00

Preisänderungen vorbehalten: Wir bitten um Ihr Verständnis, dass sich unsere Preise verändern können.

Einfach clever shoppen:
www.simonkeller.ch